ՄԵՏՂԱԿԱՆ ՃԱՂԱՇԱՐ

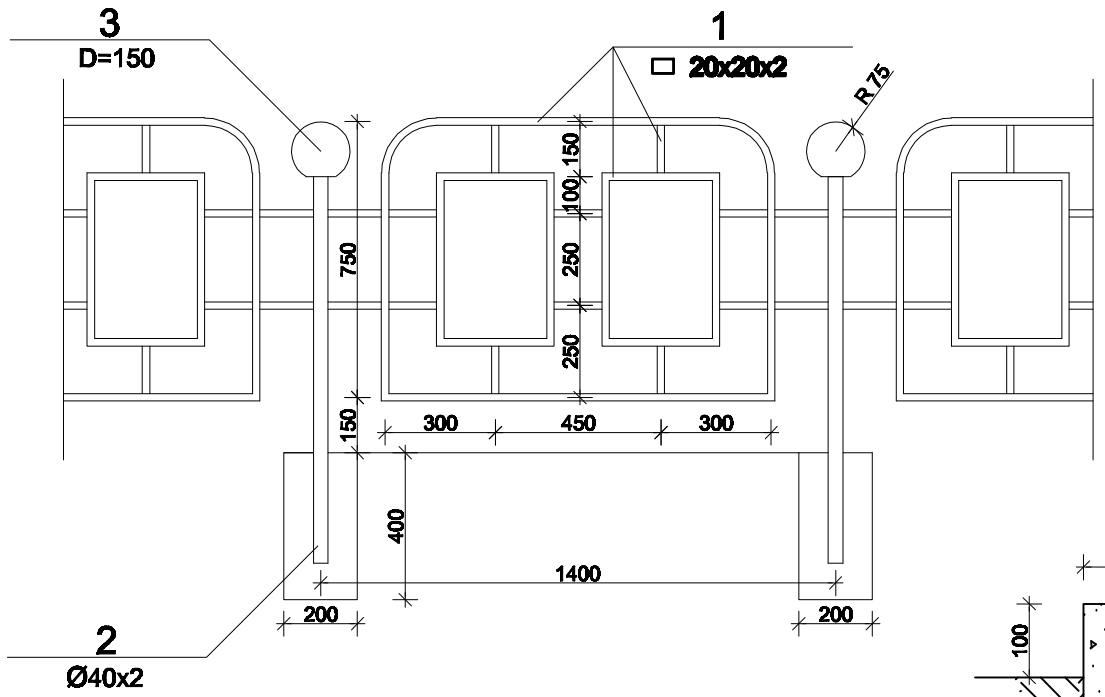

ԲԵՏՈՆԵ ԵԶՐԱՔԱՐՈՎ ԱՍՖԱԼՏԱԲԵՏՈՆԵ ԾԱԾԿՈՒՅԹԻ ՀԱՆԳՈՒՅՑ

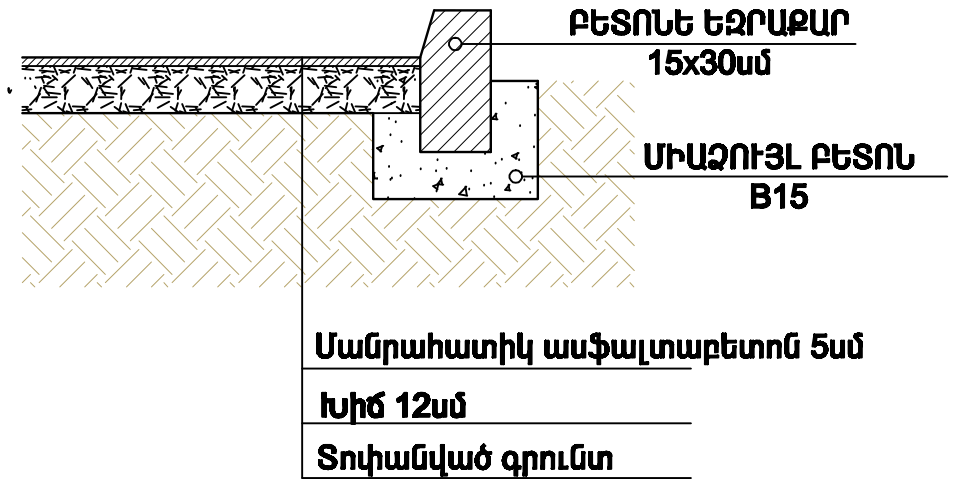

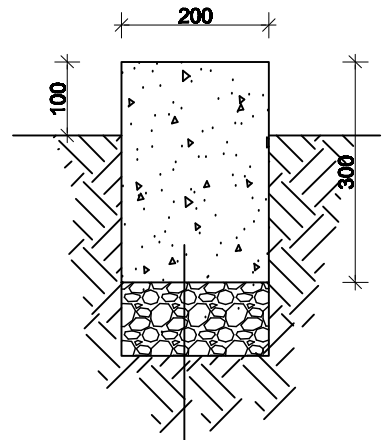

Բետոնե գոտի B12.5 դասի
Խճի նախապատրաստական
շերտ

ՀԱՆԳՈՒՅՑ «Ա-Ա»

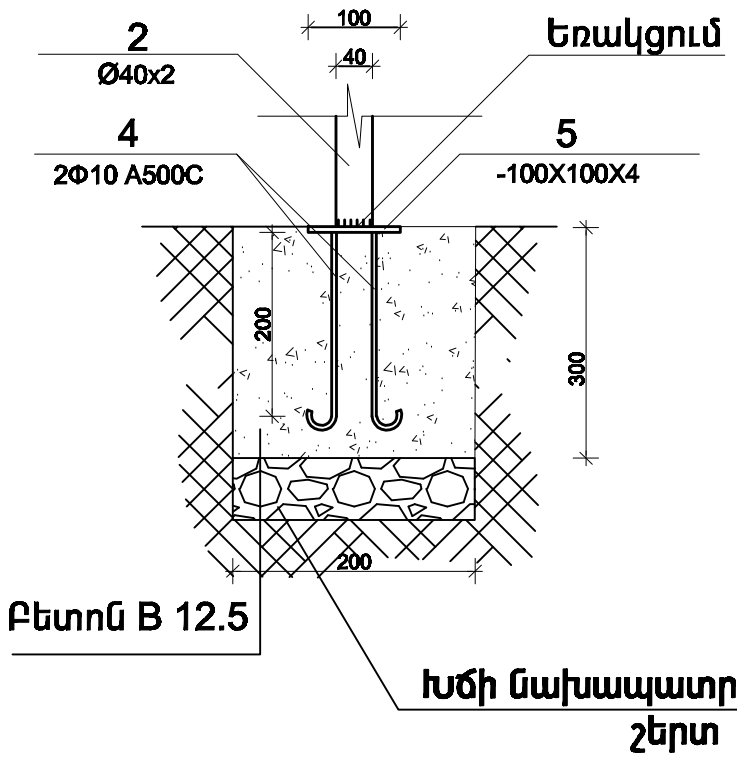

ԲԵՏՈՆԵ ԵԶՐԱՔԱՐԵՐՈՎ ՀԱՆԳՈՒՅՑՆԵՐ

ՄԱՍՆԱԳԻՐ 1.4 գ.մ ԲԱԶՐԻՔԻ ՀԱՄԱՐ

ԴԻՐՔ NN		ԱՆՎԱՆՈՒՄԸ		ՔԱՆԱԿԸ	ՀԱՓԱՆ ՄԻԱՎՈՐԸ
1	ГОСТ30245-2003	▭ 20x20x2	L =9000	1	11.00
2	ГОСТ10704-914	Ø40x2	L =1100	1	2.10
3	Դեկորատիվ գլխադիր	D=150		1	
4		Φ10 A500c	L =250	2	0.62
5	Ներդիր	100x100x4		1	0.35
6	Բետոն B 12.5 դասի 0.084 մ^3 , խիճ 0.028 մ^3				

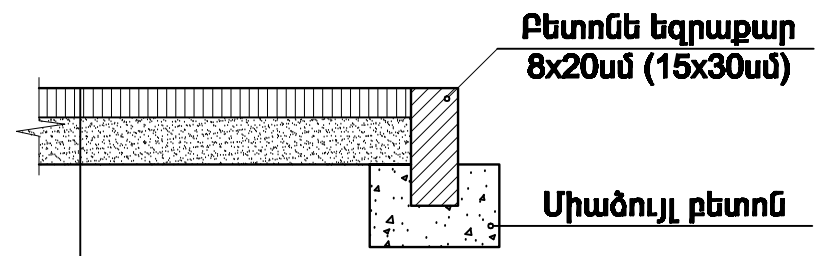

Բետոնե սալահատակ (տոմետ) 5սմ
Ցեմենտավազային չոր շաղախ 8սմ
Տոփանված գրունտ

ՍԱՐԳՍ	Կ. ԲԱԲԱՅԱՆՅԱՆ		Երևանի քաղաքի Աջափնյակ վարչական շրջանի Եղբայրի 10 շենքի բակային տարածքի բարեկարգման նախագիծ "Սառցեղեն հանգույց" ԵՊ-ՀՆՄԿՕՊ-13/71-2
ԿՍՏԱՐՈՂ	Ա. ԿԱՐԱՊԵՏՅԱՆ		
			ԲԱՐԵԿԱՐԳՈՒՄ
			«ՄԻՈՌԱՐ» ՍՊԸ
			ՄԵՏՂԱԿԱՆ ՃԱՐՄԱՐ ԲԵՏՈՆԵ ԵԶՐԱՔԱՐԵՐՈՎ ՀԱՆԳՈՒՅՑՆԵՐ

ՓՈՒԼ	ՍՏՐՈՖ	ՍՏՐՈՖՆԵՐ
Ա4	5	19
ԱՐՏՈՒԱՐ Ի.15422		